〈A級〉
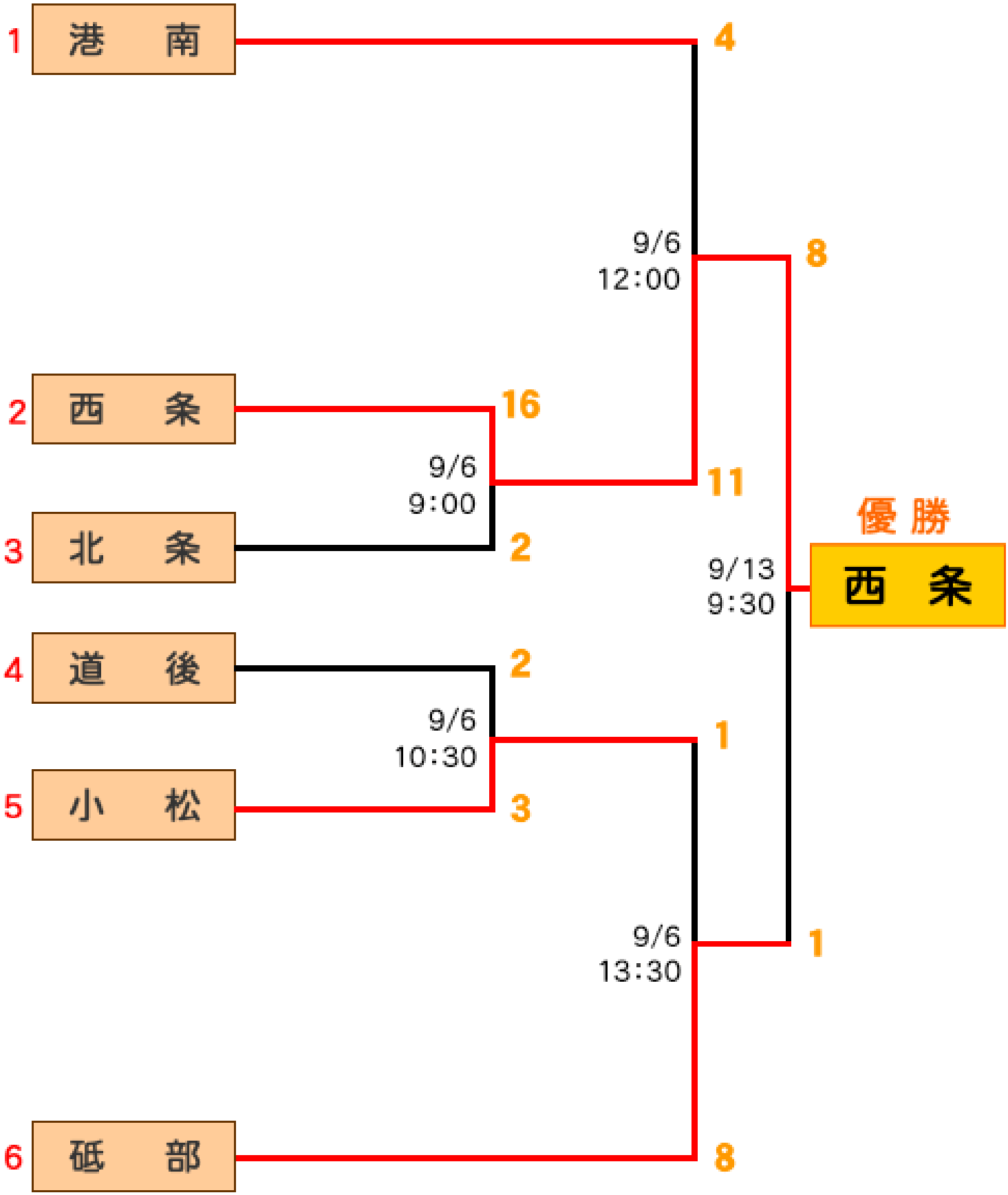
開催場所：小松リトルリーグ専用球場
開催日：平成21年 9月6日・13日(予備日 9月20日)